令和６年度
新潟県立新潟翠江高等学校通信制課程普通科
転　編　入　学　案　内　・　募　集　要　項

新潟県立新潟翠江高等学校通信制課程

〒950-1112
新潟県新潟市西区金巻１６５７番地
電話　０２５－３７０－１７２０(事務室)
０２５－３７０－１７２１(通信制課程教務室)

入学案内

１　通信制とはどんな学校か

全日制や定時制課程の生徒が毎日登校して、決まった時間割にしたがって授業を受けるのに対して、通信制課程では、自学自習が基本となります。自分で必要な科目を選択して、自宅で報告課題（レポート）を教科書や学習書（教科書の解説書）をもとに作成し、月に２～４回程度の授業＝面接指導（スクーリング）に出席するという学習形態です。

目標を持って自分の個性を伸ばしていくこと、ねばり強く自学自習を継続することなど自己実現をめざして努力することが大切です。

２　本校での学習の進め方

通信制課程における学習は、教科書と学習書をていねいに読んで自学自習することが基本となります。ＮＨＫ高校講座（Ｅテレ、ラジオ第２）の視聴も学習に役立ちます。レポート作成にあたっては、スクーリングのほかに学習指導日等も設けていますので、登校して先生方からの指導を受けることができます。また、先生に個人的に質問することもできます。

次の(1)～(3)の３つの柱が、本校の学習の特徴です。

(1) レポートの作成と添削

各科目ごとに、年２～１２回のレポートを定められた期限までに提出します。担当の先生がレポートを添削し、解説を加えて返送します。

(2) スクーリングに出席

スクーリングでは、各科目の授業のほかにホームルーム活動、部活動、学校行事も行われます。スクーリングは月に２～４回程度、土曜日と日曜日に行われます。

(3) 試験を受験

本校は２学期制ですので、前期末と後期末の２回実施します。

３　こうして単位を修得します

科目の単位修得は、次の(1)～(3)の条件を満たしたとき、認められます。

(1) レポートを定められた期間内にすべて提出し合格点を得ること。

(2) スクーリングに各科目で定められている最低出席時数以上出席すること。

(3) 定期試験を受験して一定の点数を取ること。

４　卒業するには

原則として、次の(1)～(3)の条件を満たし、特別活動の成果を認めることができたとき、「新潟県立新潟翠江高等学校 通信制課程 普通科」の卒業となります。

(1) 本校の在籍を含め、高等学校に３年以上在籍すること。

(2) 高等学校における必履修科目をすべて履修し、修得単位数が７４単位以上であること。

(3) 本校における修得単位数が６単位以上であること。

なお、３月のほかに、一定の条件を満たせば９月にも卒業を認めることがあります。

５　入学時に必要な経費について

入学時に必要となる経費は、入学料５００円、年間の授業料、生徒会費や諸経費、教科書や学習書、学校指定内履き等の費用を含めて４万円程度です。

なお、入学考査料はかかりません。ただし、入学料、授業料、生徒会費や諸経費は一括前納していただきます。（詳しくは、合格通知時に文書でお知らせします）

6　教育課程表（令和６年度新入学生用）

教科	科　目	標準単位	添削回数	面接指導 (最低出席時数)	単　位　数	合　計
国　語	現代の国語	2	6	2	2	4～12
	言語文化	2	6	2	2	
	文学国語	4	12	4	(4)	
	古典探究	4	12	4	(4)	
地理歴史	地理総合	2	6	2	2	4～12
	歴史総合	2	6	2	2	
	日本史探究	3	12	4	(4)	
	世界史探究	3	12	4	(4)	
公　民	公共	2	6	2	2	2
数　学	数学Ⅰ	3	12	4	4	4～10
	数学Ⅱ	4	12	4	(4)	
	数学A	2	6	2	(2)	
理　科	科学と人間生活	2	6	8	2	4～8
	物理基礎	2	6	8	②┐(2)	
	化学基礎	2	6	8	②┤(2)	
	生物基礎	2	6	8	②┘(2)	
保健体育	体育	7～8	4　4　2 ※4	15　15　10 ※20	3　3　2 ※4	7～8
	保健	2	各年度 3	各年度　1	1　1	2
芸　術	音楽Ⅰ	2	6	8	②┐(2)	2～18
	音楽Ⅱ	2	6	8	(2)	
	美術Ⅰ	2	6	8	②┤(2)	
	美術Ⅱ	2	6	8	(2)	
	書道Ⅰ	2	6	8	②┘(2)	
	書道Ⅱ	2	6	8	(2)	
外国語	英語ｺﾐｭﾆｹｰｼｮﾝⅠ	3	12	16	4	4～12
	英語ｺﾐｭﾆｹｰｼｮﾝⅡ	4	12	16	(4)	
	英語ｺﾐｭﾆｹｰｼｮﾝⅢ	4	12	16	(4)	
家　庭	家庭基礎	2	6	6	2	2
情　報	情報Ⅰ	2	6	6	2	2
商　業	ビジネス入門	学校設定科目	12	12	(4)	0～6
	商品の基礎知識	学校設定科目	6	6	(2)	
総合的な探究の時間		3～6	2	1	1	3
			2	2	2	

注意

(1)　「商業」の「ビジネス入門」及び「商品の基礎知識」は学校設定科目である。

(2)　「単位数」について

ア　何も付していない数字は、必履修科目の単位数を表す。

イ　○をつけた数字は、選択必履修科目の単位数を表す。

ウ　(　)をつけた数字は、自由選択科目の単位数を表す。

エ　より左側に記載されている単位数の科目から履修することを表す。

(3)　「添削回数」は、レポートの提出回数を表す。

(4)　※印の「体育」（４単位）の履修は、３単位の修得単位数があり、卒業年次の場合に限る。

募集要項

１　募集定員

若干人

２　出願資格

新潟県内に住所を有する者のほかに、新潟県に近接する県に住所を有し、新潟県に勤務地がある者、その他、特別の理由により、本県高等学校の通信教育を受けることが適当な者

(1) 転入学志願者
　出願時に高等学校に**在籍**している者（修得単位数が０の者も含む）

(2) 編入学志願者
　ア　出願時に中等教育学校の後期課程、高等専門学校、特別支援学校高等部等に在籍している者
　イ　高等学校、中等教育学校の後期課程、高等専門学校、特別支援学校高等部等を中途退学した者（修得単位数が０の者も含む）

３　出願期間

(1) 第１次受付　令和６年２月１９日（月）　から　３月４日（月）
　　※　２月２２日(木)から２６日（月)、３月２日（土)、３日（日）を除く
　第２次受付　令和６年３月１８日（月）　から　３月２５日（月）
　　※　３月２０日(水)、２３日（土)、２４（日）を除く

(2) 受付時間は、午前９時から正午まで及び午後１時から午後４時まで。

(3) **郵送の場合も受付期間内に必着**のこと。

４　出願書類

下の**出願書類の②、⑥、⑦は本人が用意し、①、③、④、⑤は学校に作成を依頼すること。**

	転　入　学	編　入　学	
		出願資格ア	出願資格イ
①	転入学照会状	編入学照会状	―
②	転入学願書・転入学受検票(※１)	編入学願書・編入学受検票(※１)	
③	在学証明書	在学証明書(※２)	在籍期間証明書(※２)
④	調査書（**本校所定の様式**）		
⑤	教育課程表（校名、入学年度、学科等がわかるもの）		
⑥	入学志願理由書		
⑦	返信用封筒１　（長形３号・４３４円分の切手貼付）１通 返信用封筒２　（角形２号・５６０円分の切手貼付）１通 ※　１・２の封筒には郵便番号、住所、志願者本人の氏名を明記すること。アパート・マンション名、部屋番号まで記入すること。なお、返信は簡易書留で行う。（※３　**次ページ図参照のこと**）		

※１　令和５年１２月以降撮影の顔写真３枚（たて4cm×よこ3cm)を、願書の所定の位置に指示に従って貼付すること。

※２　出願時に中等教育学校の後期課程、高等専門学校、特別支援学校高等部等に在籍している者は、在学証明書を添付すること。中途退学した者は、在籍期間証明書を添付すること。

※３　返信用封筒について

① 長形３号〈受検票送付用〉　　② 角形２号（Ａ４判）〈受検結果等送付用〉

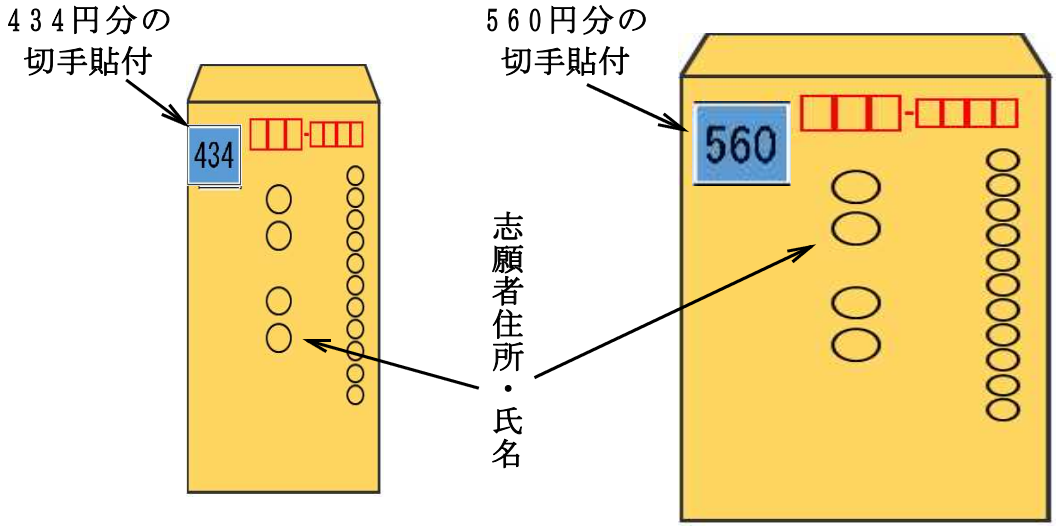

高等学校卒業程度認定試験に合格した科目があり、本校で生かしたいと考えている場合は、次の書類も**出願書類と一緒に**提出すること。
本校の規程の範囲内で、単位として認められる場合がある。

※　**出願時以外の提出は、一切認めない。**

○　高等学校卒業程度認定試験の合格届出票

本校ホームページの**通信制課程のページ**から所定用紙をダウンロードし、Ａ４サイズ（白）の用紙に「片面印刷」したものを使用する。

本校ホームページは http://www.niigatasuikou-h.nein.ed.jp/

○　高等学校卒業程度認定試験の合格を証明する書類

（科目合格通知書や科目合格証明書などの写し）

５　出願手続

(1) 転入学志願者
志願者は、本人が用意する出願書類に必要事項を記入の上、「返信用封筒」を添えて、在籍している高等学校長に提出すること。**出願は、すべて高等学校が郵送（簡易書留）又は持参により行う**。出願書類を入れた封筒には、**「通信制課程転入学願書在中」と朱書き**すること。

(2) 編入学志願者のうち、高等学校を中途退学した者
調査書（**本校所定の様式**）と教育課程表は、在籍していた学校に発行を依頼すること。**出願書類は、志願者本人が郵送（簡易書留）又は持参すること**。出願書類を入れた封筒には、**「通信制課程編入学願書在中」と朱書き**すること。

(3) 編入学志願者のうち、中等教育学校の後期課程、高等専門学校、特別支援学校高等部等に在籍している者
志願者は、「編入学願書・編入学受検票」、「入学志願理由書」に必要事項を記入の上、「返信用封筒」を添えて、在籍している学校の校長に提出すること。**出願は、すべて在籍している学校が郵送（簡易書留）又は持参により行う**。出願書類を入れた封筒には、**「通信制課程編入学願書在中」と朱書き**すること。

６　選抜方法

出願書類及び面接の結果等を資料とし、総合的に審査して行う。

７　面　接

(1) 出願書類の受付期間に応じて、面接を次のような予定で行う。

	出願書類受付期間	面接日
第１次	２月19日(月)～３月４日(月)	３月16日(土)
第２次	３月18日(月)～３月25日(月)	４月３日(水) ４月４日(木)

(2) 第２次面接日（４月３日(水)、４日(木)）については、本校が指定する日に受検すること。受検生は受検日を選択できない。
(3) 面接日時、持参するものについては、受検票に記入して通知する。**受検票は、それぞれの出願書類受付期間最終日の翌日以降に発送する。**
(4) 面接場所は、新潟県立新潟翠江高等学校（新潟市西区金巻１６５７番地）とする。

８　合格者の発表

郵送により４月１０日（水）までに、順次志願者本人あてに通知する。

出願書類の交付

令和６年度入学願書等の出願書類は、令和６年２月１日（木）以降に交付する。

１　本校ホームページからダウンロードする場合

本校ホームページの**通信制課程のページ**から所定用紙をダウンロードし、Ａ４サイズ(白)の用紙に「片面印刷」する。本校ホームページは http://www.niigatasuikou-h.nein.ed.jp/

２　本校通信制課程に来校して受け取る場合

午前９時から正午まで及び午後１時から午後４時までの間に来校すること。（土曜日、日曜日、休日及び本校定時制の学力検査日には交付しない。）

※　郵送を希望する場合は、本校通信制課程に、電話（直通：０２５－３７０－１７２１）にてご連絡ください。

調査書を作成する高等学校等の先生へ

1　調査書は、本校所定の様式を使用してください。

2　調査書の記入方法については、別紙「記入例」及び「記入上の注意」を必ず読んでから、作成してください。（特に＜注意＞については、必ずご確認ください。）

3　調査書の記載に誤りがあった場合、当該生徒が本校に入学した後、履修科目、修学年限等に大きな支障をきたしますので、調査書の作成にあたっては十分に注意を払い、正確に記入してください。

4　出願に必要な「教育課程表」（校名、入学年度、学科等がわかるもの）は、当該生徒の入学年度のものを提出してください。

5　調査書作成に関してご不明な点がありましたら、本校通信制課程にお問い合わせください。

6　退学後５年を超えた者については、調査書に代えて「単位修得証明書」及び「在籍期間証明書」を提出してください。なお、「単位修得証明書」の備考欄に在籍期間が明記されていれば、「在籍期間証明書」の提出は不要とします。